C’est du RAPP !

La Réinvention de l’Éclairage Linéaire Architectural

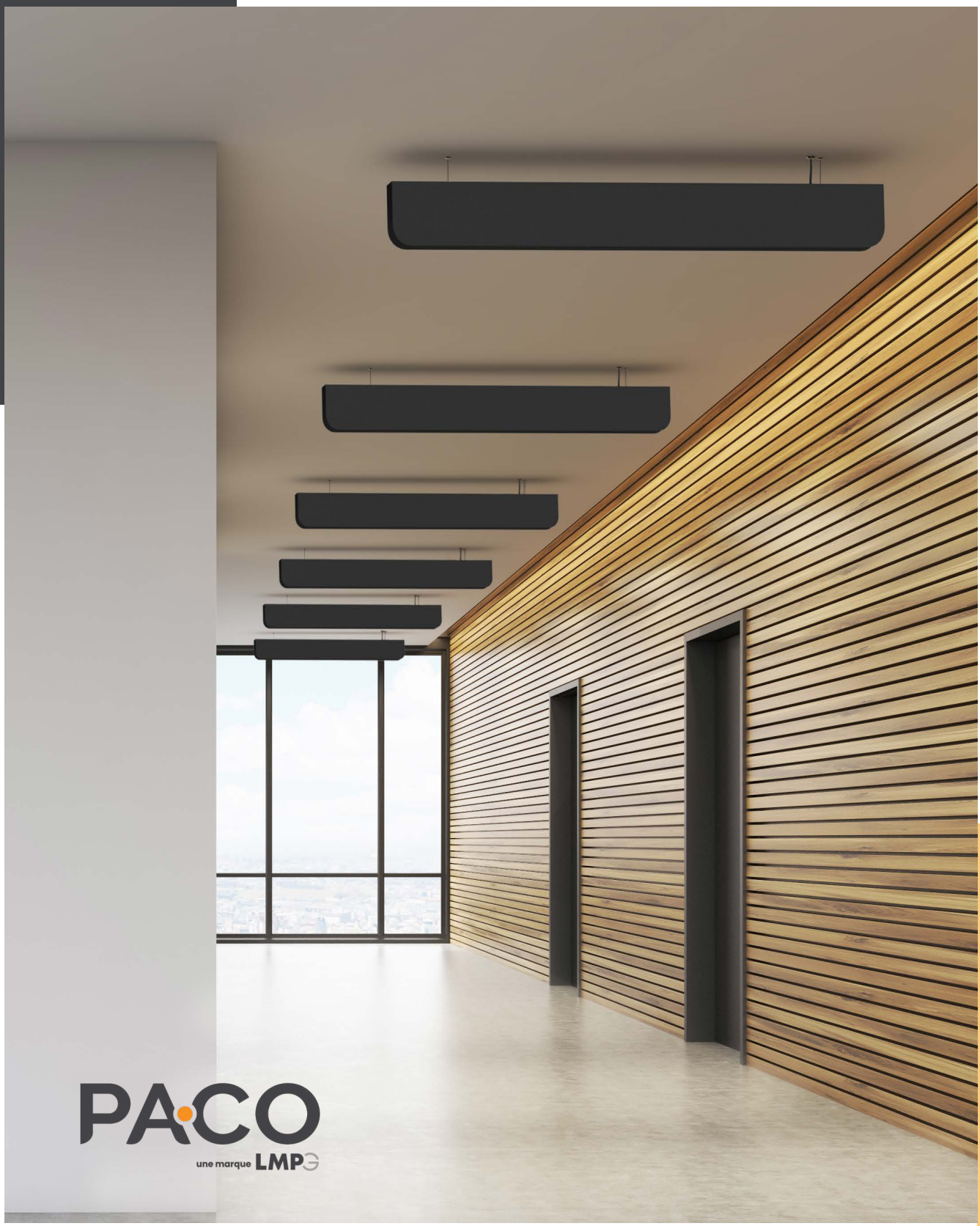

Bienvenue à la famille RAPP

Suspendu

Surface

Mural

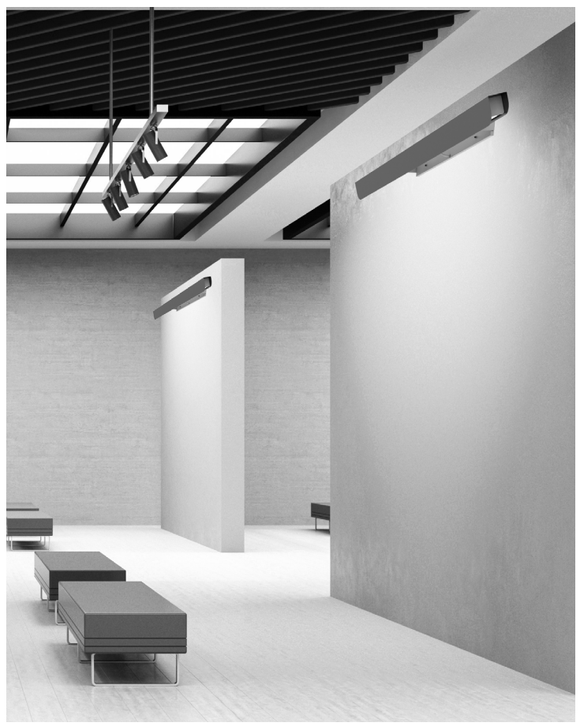

Ajustable

RAPP SUSPENDU

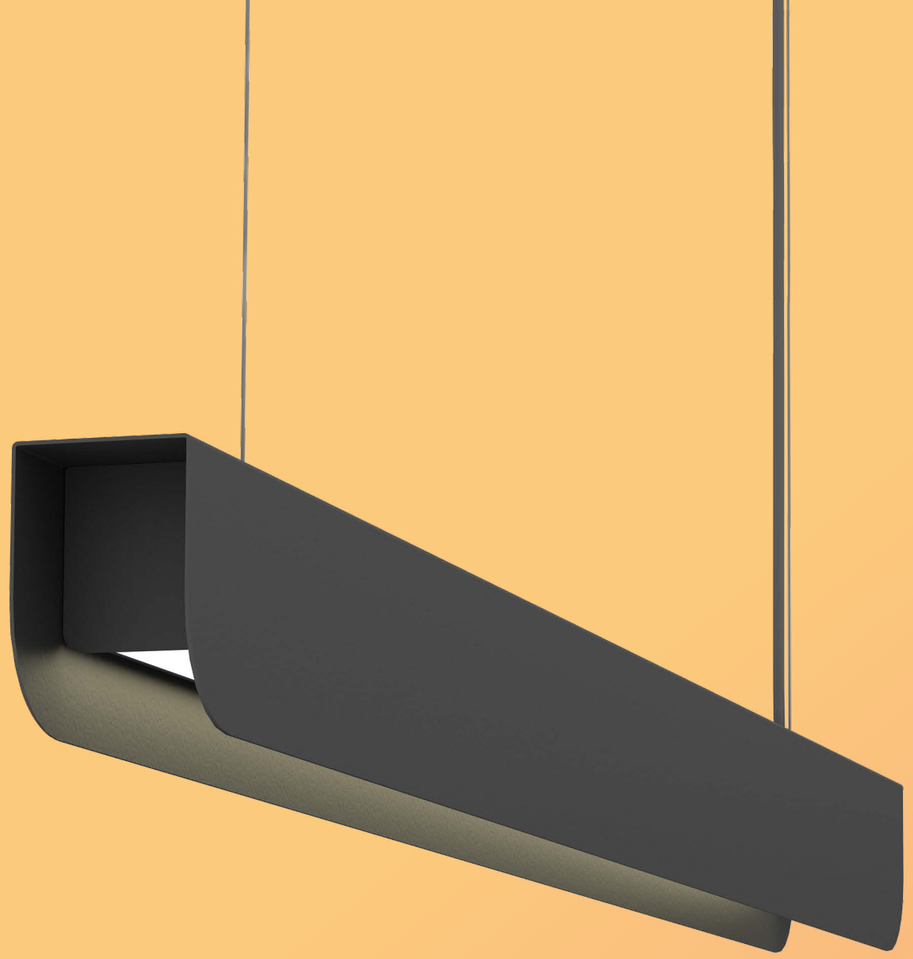

RAPP-P-4D

Fiches Techniques et IES

RAPP suspendu de 4'' de profondeur procurant une distribution d'éclairage symétrique et uniforme. Idéal pour les applications d'éclairage général d'espaces ouverts tels que les bureaux, les cafétérias, les salles de classe et plusieurs autres applications.

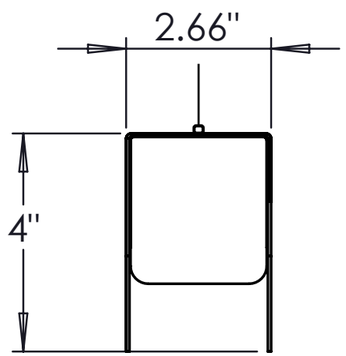

DISTRIBUTION D'ÉCLAIRAGE

RAPP-P-ASY-4D

Fiches Techniques et IES

Le RAPP asymétrique de 4'' suspendu est le luminaire parfait pour éclairer une zone murale du plafond jusqu'au sol. Étant plus petit, le luminaire peut parfaitement s'harmoniser avec son entourage ou servir d'accent s'il est peint d'une autre couleur.

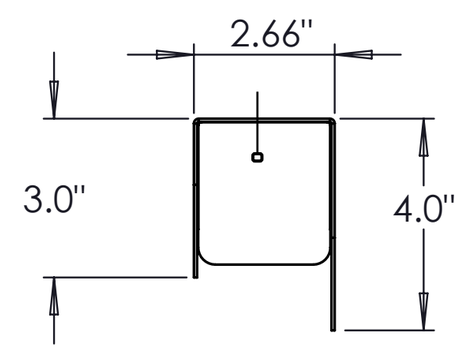

DISTRIBUTION D'ÉCLAIRAGE

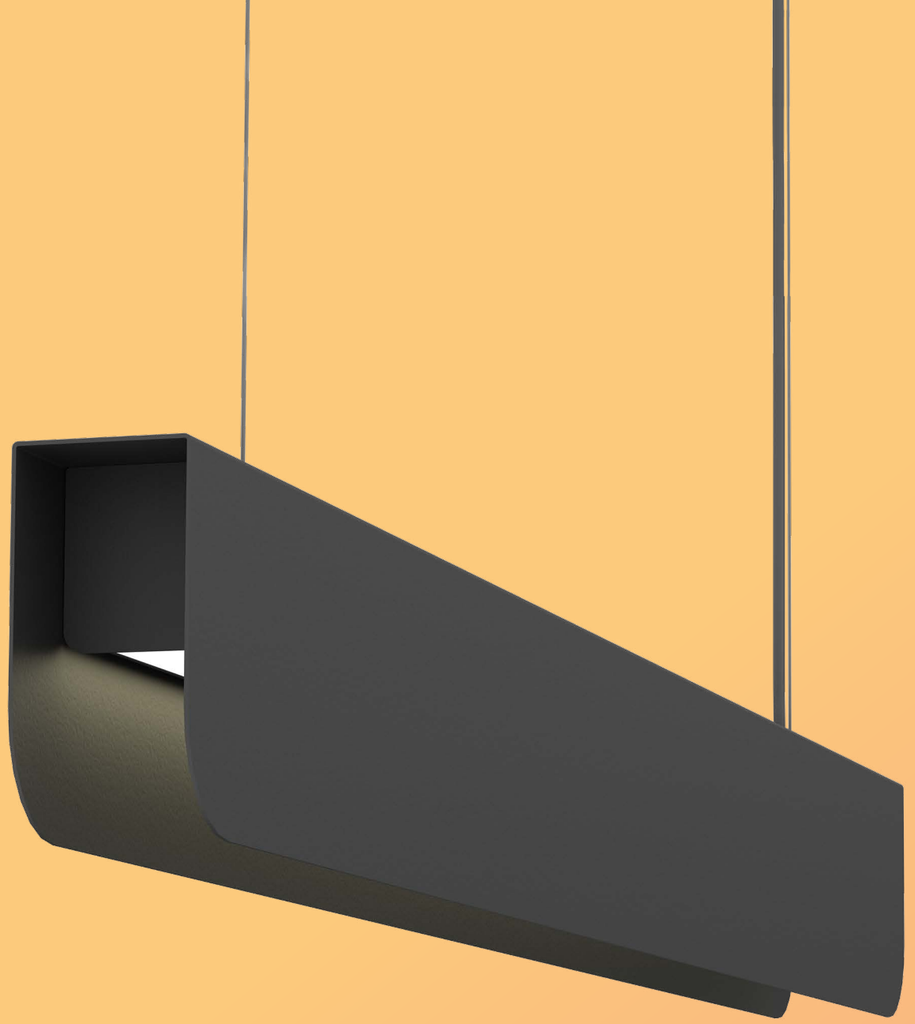

RAPP-P-6D

Fiches Techniques et IES

Luminaire suspendu de 5,5'' de profondeur RAPP qui offre une courbe de distribution plus étroite ce qui permet de focaliser la lumière là où c'est important. Il est idéal pour les salles de conférences, les tables de restaurant, les couloirs et l'éclairage de tâches.

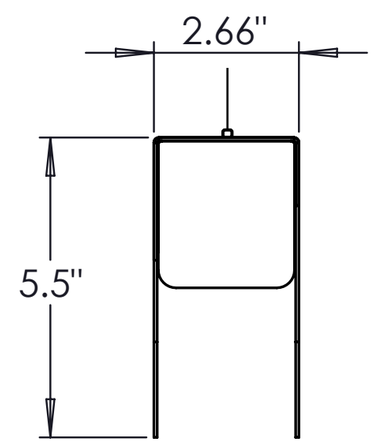

DISTRIBUTION D'ÉCLAIRAGE

RAPP-P-ASY-6D

Fiches Techniques et IES

Le RAPP-P-ASY-6D suspendu de 6'' de profondeur est idéal pour le balayage mural grâce à son éclairage à focalisation asymétrique. Il est conçu pour mettre en valeur une certaine zone ou certains objets dans une pièce.

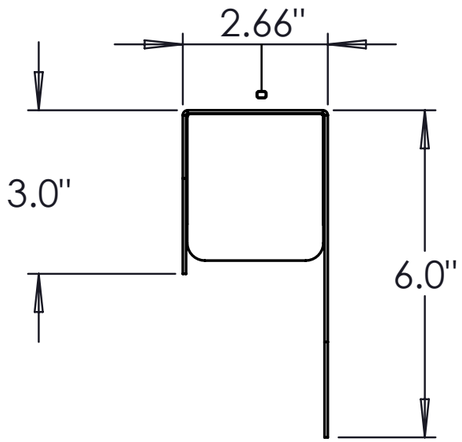

DISTRIBUTION D'ÉCLAIRAGE

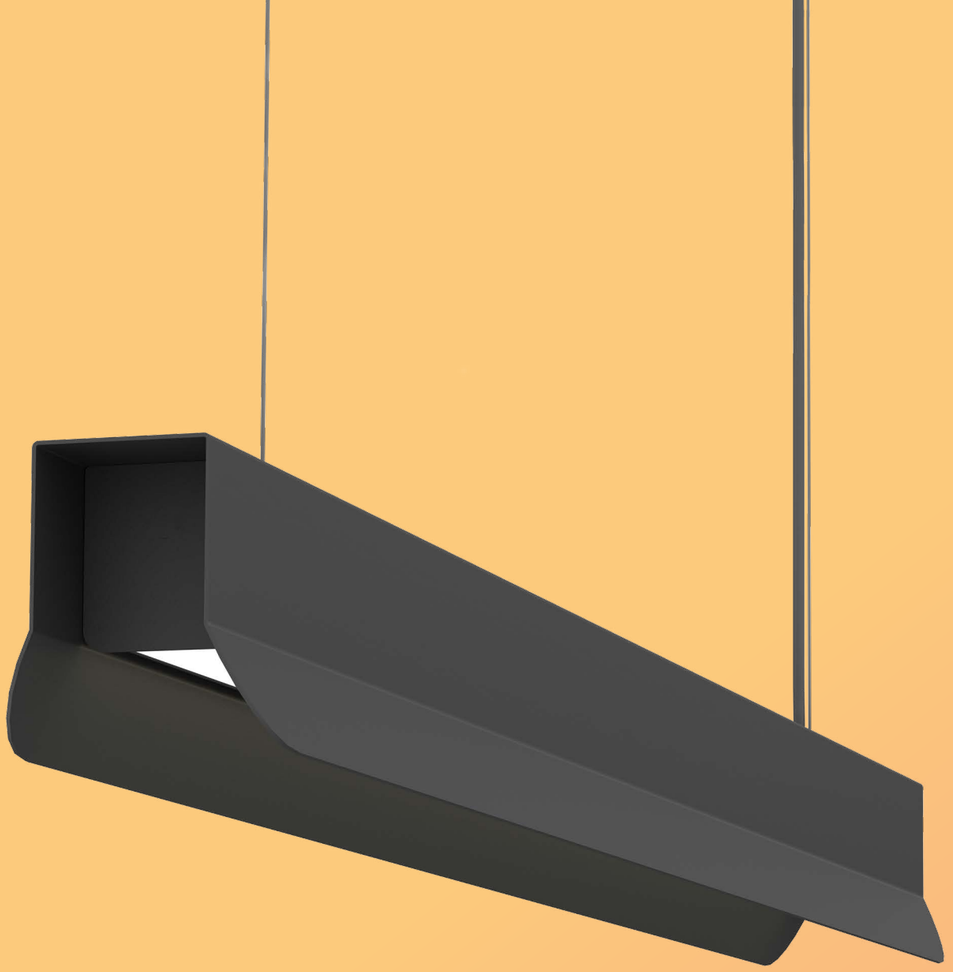

RAPP-P-25DEG

Fiches Techniques et IES

Le RAPP-25DEG suspendu à faisceau large permet d'atteindre les niveaux d'éclairage et d'uniformité souhaités dans les applications où les plafonds sont plus bas ou lorsque les luminaires sont éloignés les uns des autres.

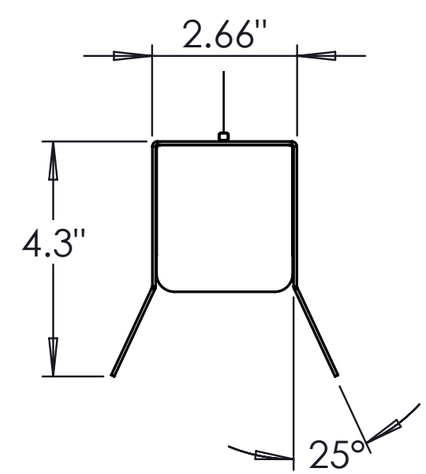

DISTRIBUTION D'ÉCLAIRAGE

RAPP-P

Distribution d'éclairage

RAPP-P-4D
Standard

RAPP-P-6D
Étroit

RAPP-P-ASY-4D
Asymétrique

RAPP-P-ASY-6D
Asymétrique

RAPP-P-25DEG
Large

RAPP SURFACE

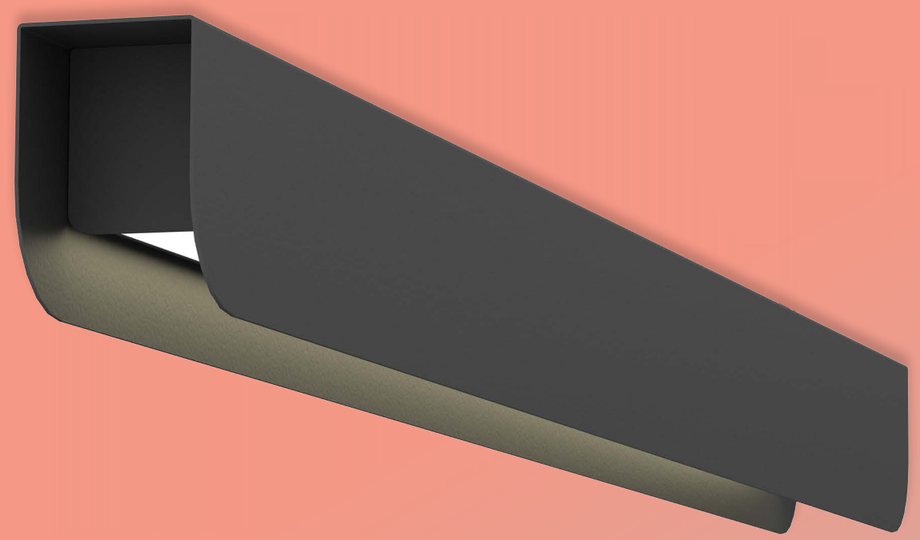

RAPP-S-4D

Fiches Techniques et IES

Le RAPP surface de 4'' de profondeur possède une distribution symétrique ainsi qu'une excellente uniformité. Il est idéal pour les hauteurs de plafond de 8 à 10 pieds et les applications générales d'éclairage comme les couloirs, les salles de classe et les bureaux.

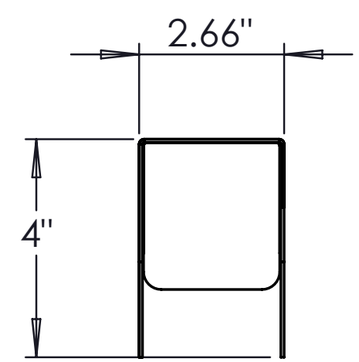

DISTRIBUTION D'ÉCLAIRAGE

RAPP-S-ASY-4D

Fiches Techniques et IES

Le RAPP surface et asymétrique de 4'' est un luminaire fabuleux pour éclairer une zone murale du plafond jusqu'au sol. Avec son profil bas, il peut se fondre parfaitement dans une pièce ou servir d'accessoire grâce à une couleur de peinture éclatante.

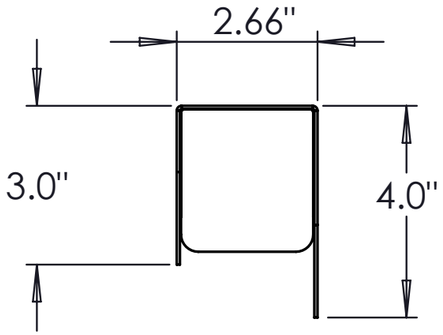

DISTRIBUTION D'ÉCLAIRAGE

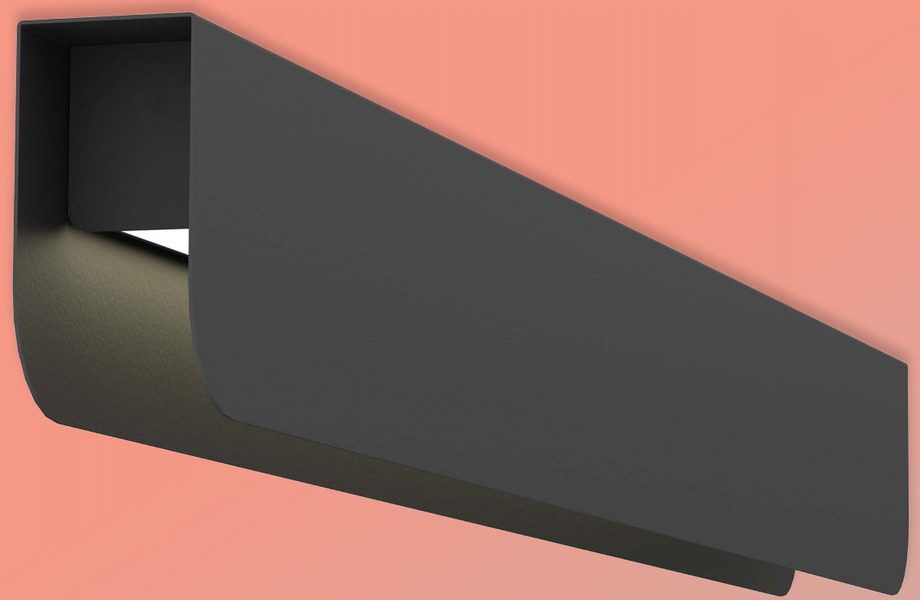

RAPP-S-6D

Fiches Techniques et IES

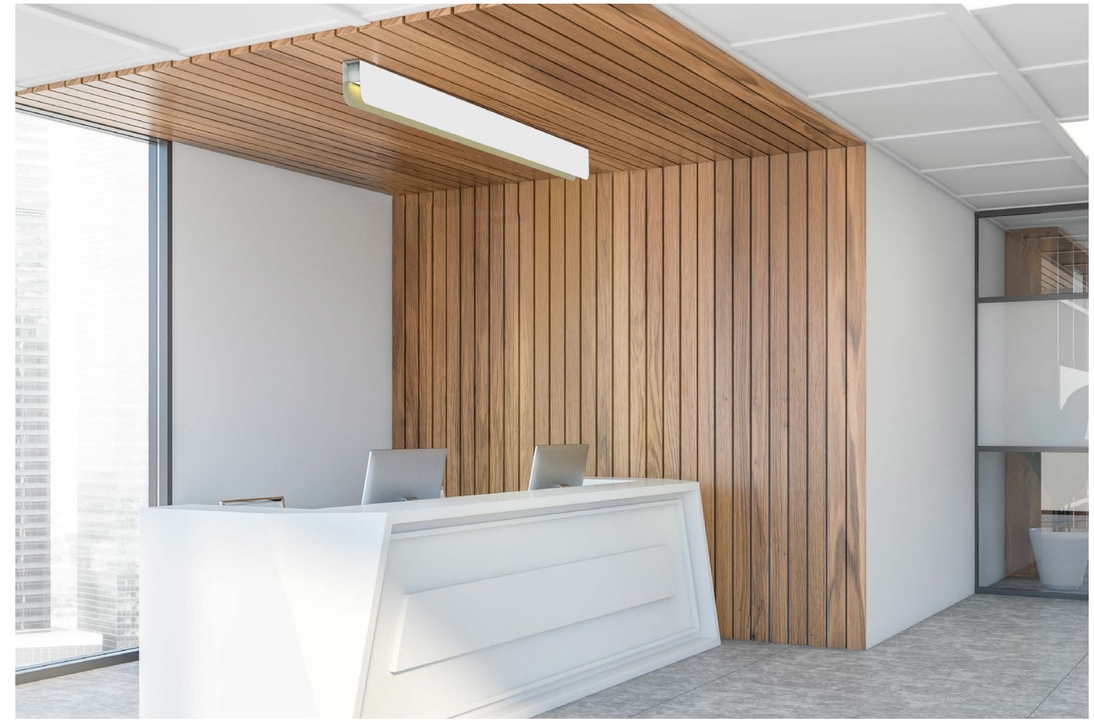

Le RAPP surface de 5,5'' de profondeur permet une distribution d'éclairage plus étroite. Idéal pour les zones de travail, les tables de restaurant et les couloirs. Sa surface apparente plus imposante permet un jeu de couleurs et d'accentuation.

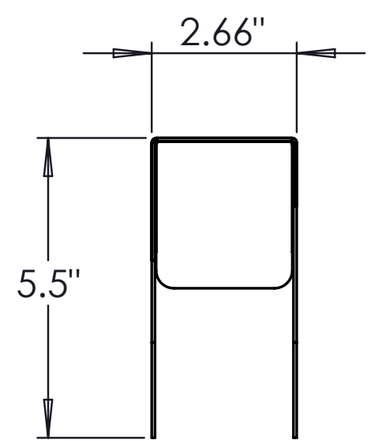

DISTRIBUTION D'ÉCLAIRAGE

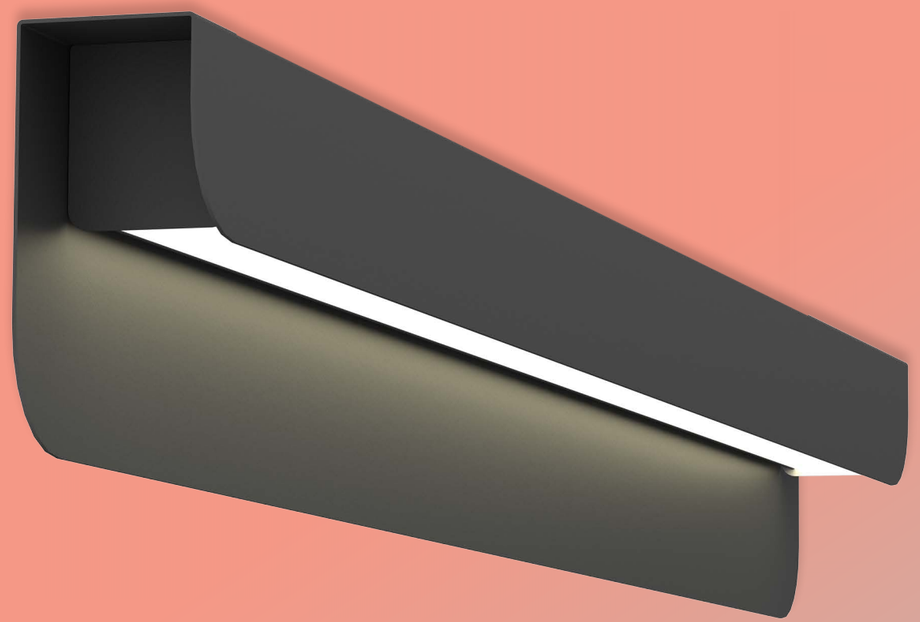

RAPP-S-ASY-6D

Fiches Techniques et IES

Le RAPP surface asymétrique de 6'' cache parfaitement la source lumineuse tout en fournissant l'éclairage souhaité à un endroit spécifique qui se doit d'être mis en valeur.

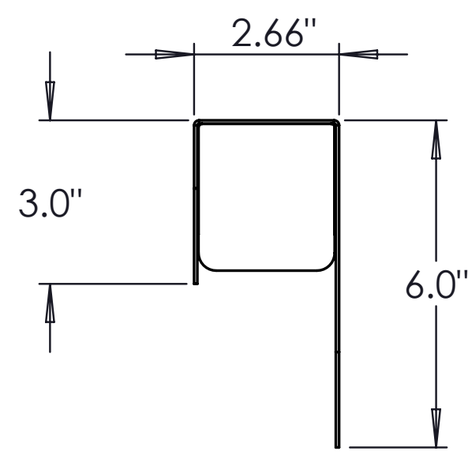

DISTRIBUTION D'ÉCLAIRAGE

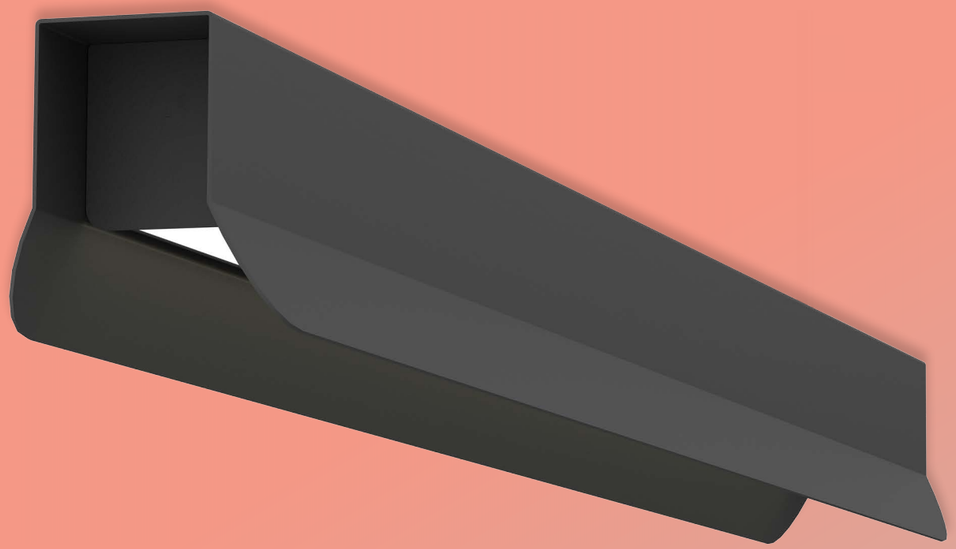

RAPP-S-25DEG

Fiches Techniques et IES

Le RAPP-25DEG surface permet d'obtenir les niveaux et l'uniformité de lumière souhaités dans les applications à plafonds bas ou lorsque les luminaires sont éloignés.

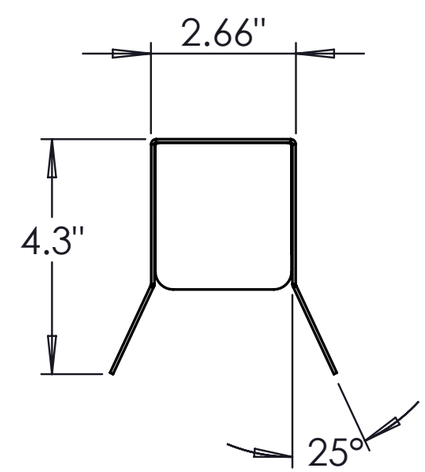

DISTRIBUTION D'ÉCLAIRAGE

RAPP-S-ASY45

Fiches Techniques et IES

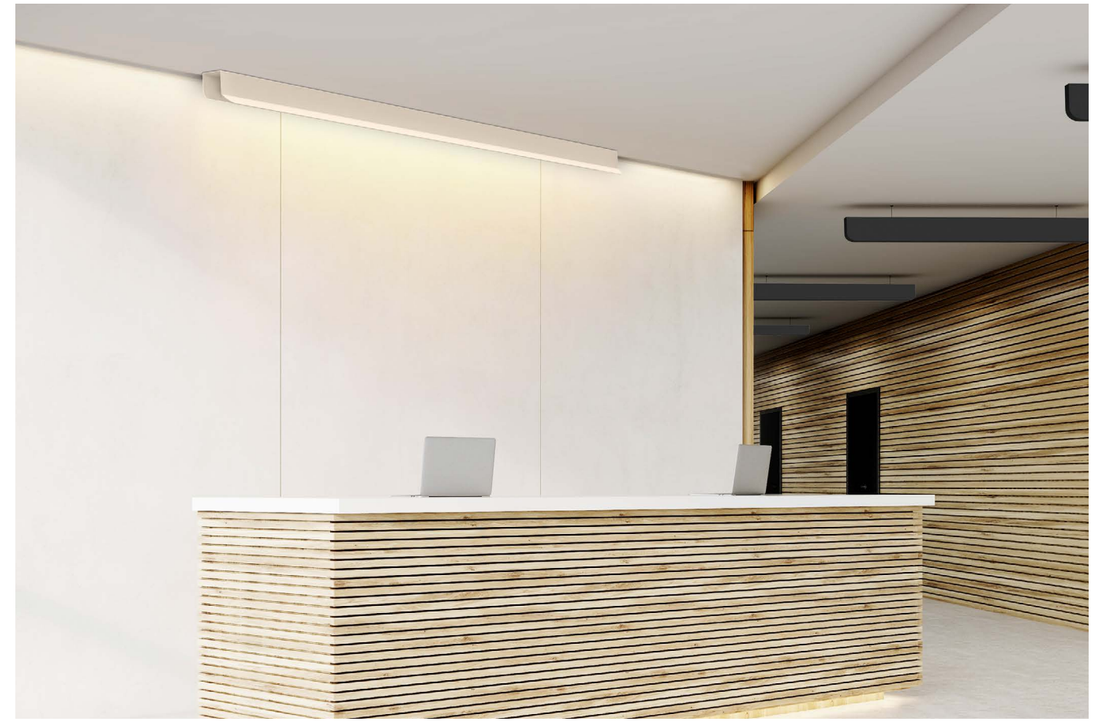

Le RAPP-S-ASY45 surface est un luminaire qui possède un angle de 45 degrés sur un côté seulement. La solution de choix serait de l'installer au plafond à plusieurs pouces du mur, ce qui permettrait de bien éclairer l'espace ouvert à l'avant de celui-ci.

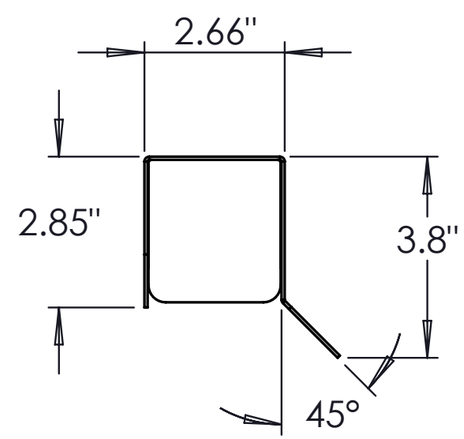

DISTRIBUTION D'ÉCLAIRAGE

RAPP-S

Distribution d'éclairage

RAPP-S-4D
Standard

RAPP-S-ASY-4D
Asymétrique

RAPP-S-6D
Étroit

RAPP-S-ASY-6D
Asymétrique

RAPP-S-25DEG
Large

RAPP-S-ASY45
Asymétrique

RAPP MURAL

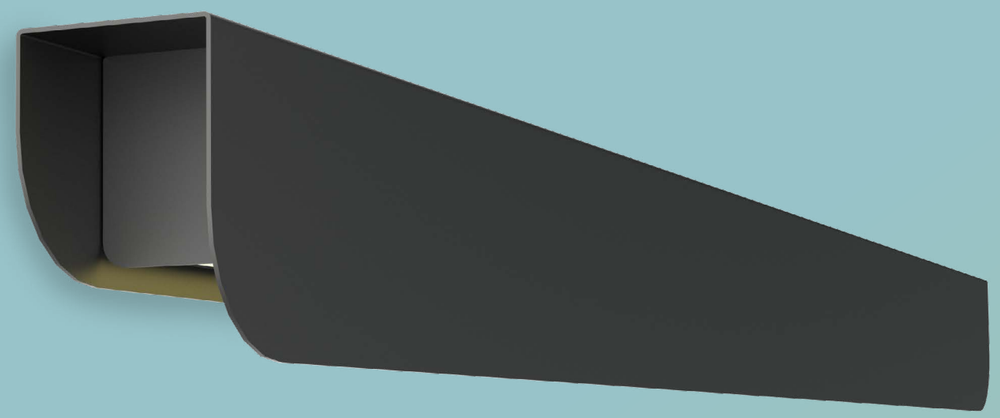

RAPP-W-ASY-4D

Fiches Techniques et IES

Le RAPP asymétrique de 4'' mural est principalement utilisé pour procurer de l'éclairage qui balaye les murs.

De plus, le RAPP-W-ASY est conforme aux normes ADA. Il devient donc un luminaire de choix pour des couloirs dans les établissements institutionnels et les hôtels.

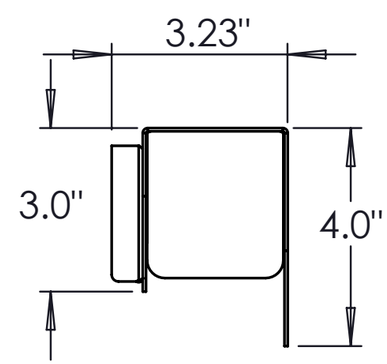

DISTRIBUTION D'ÉCLAIRAGE

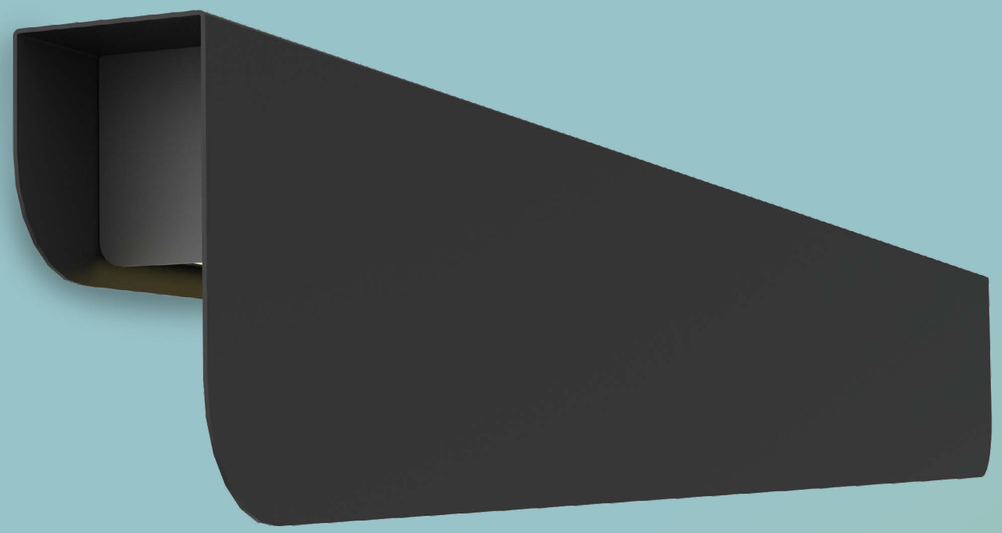

RAPP-W-ASY-6D

Fiches Techniques et IES

Le RAPP asymétrique de 6'' est conçu, lui aussi, pour accentuer l'éclairage sur les murs. Sa configuration étroite permet à ce RAPP d'être conforme à l'ADA, et ainsi, d'être utilisé dans les couloirs d'installations institutionnelles et les hôtels. Sa plus grande façade peut transformer ce luminaire en un magnifique accessoire mural.

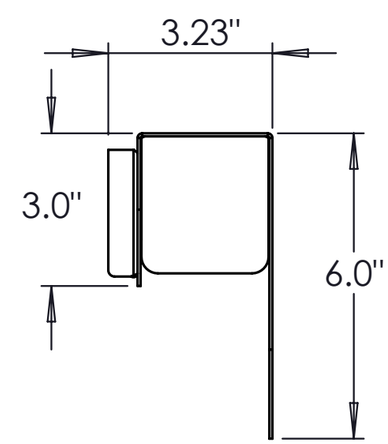

DISTRIBUTION D'ÉCLAIRAGE

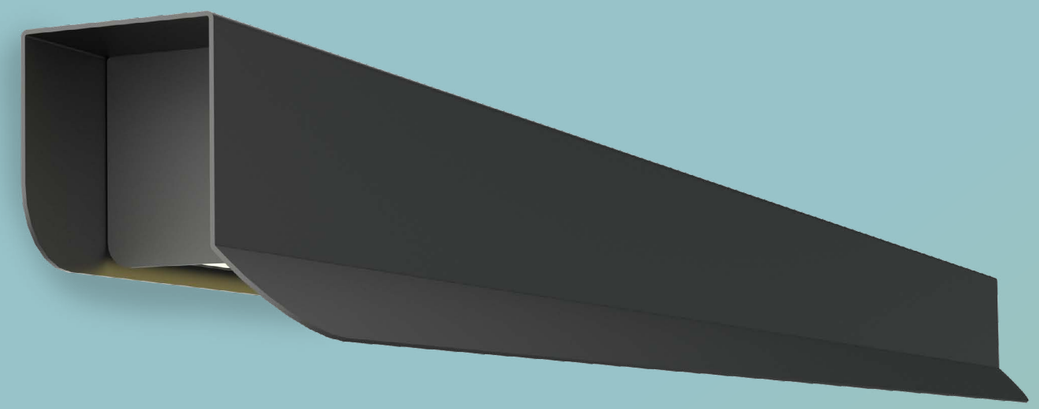

RAPP-W-ASY45

Fiches Techniques et IES

Le luminaire mural RAPP-W-ASY45 est votre luminaire de choix pour l'éclairage de la corniche intérieure ou de l'éclairage indirect d'une pièce par le plafond.

L'angle de 45 degrés aidera à répandre l'éclairage vers l'avant et cacher la source lumineuse. C'est une solution visuellement très confortable.

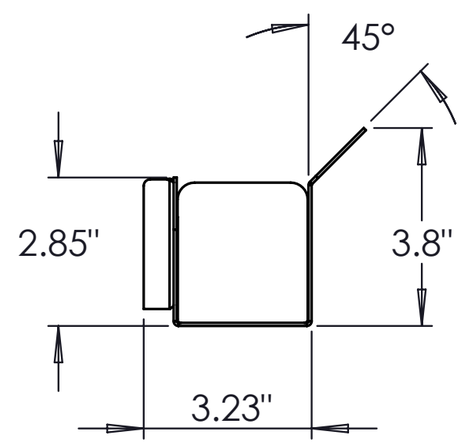

DISTRIBUTION D'ÉCLAIRAGE

RAPP-W

Distribution d’éclairage

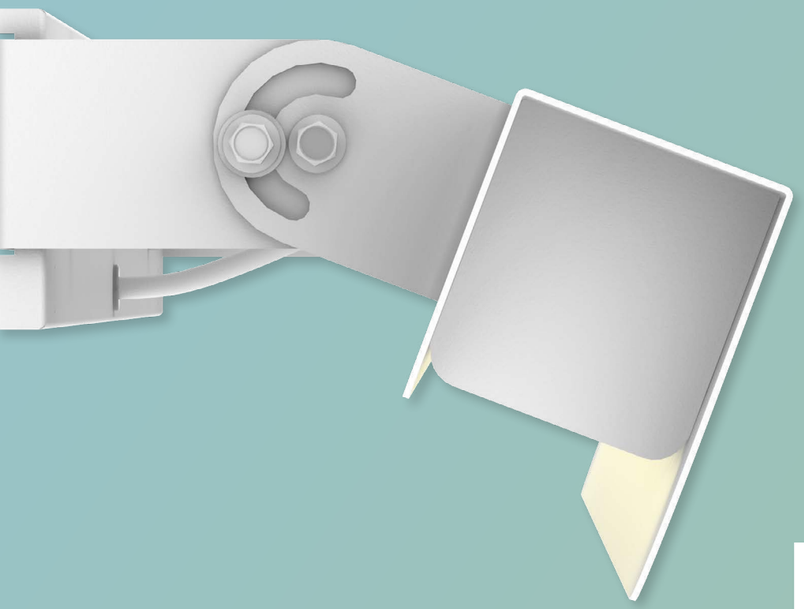

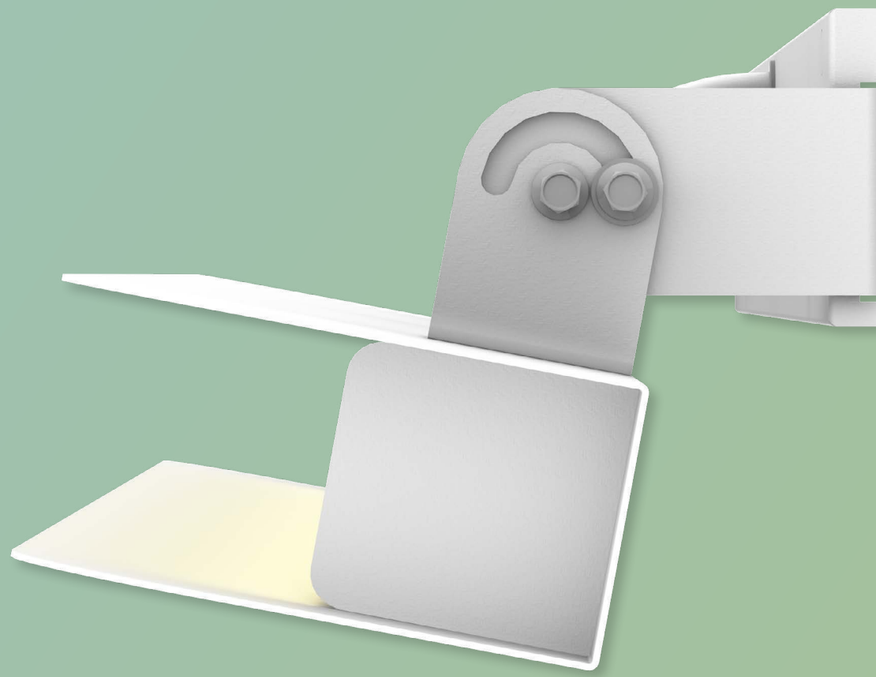

RAPP AJUSTABLE

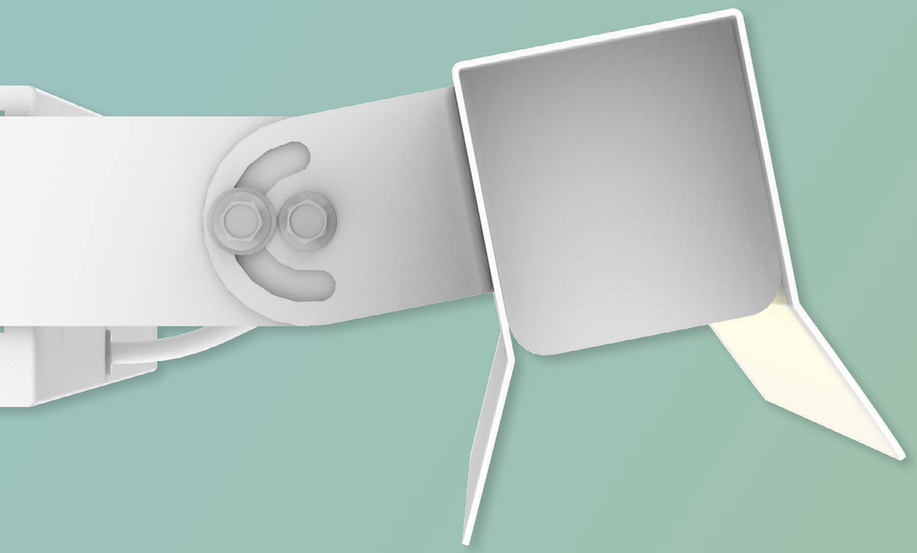

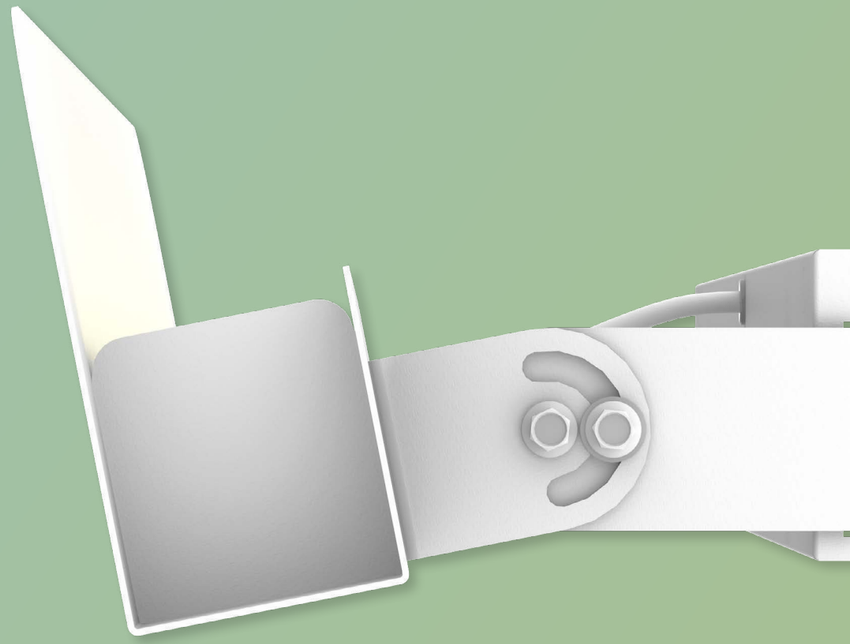

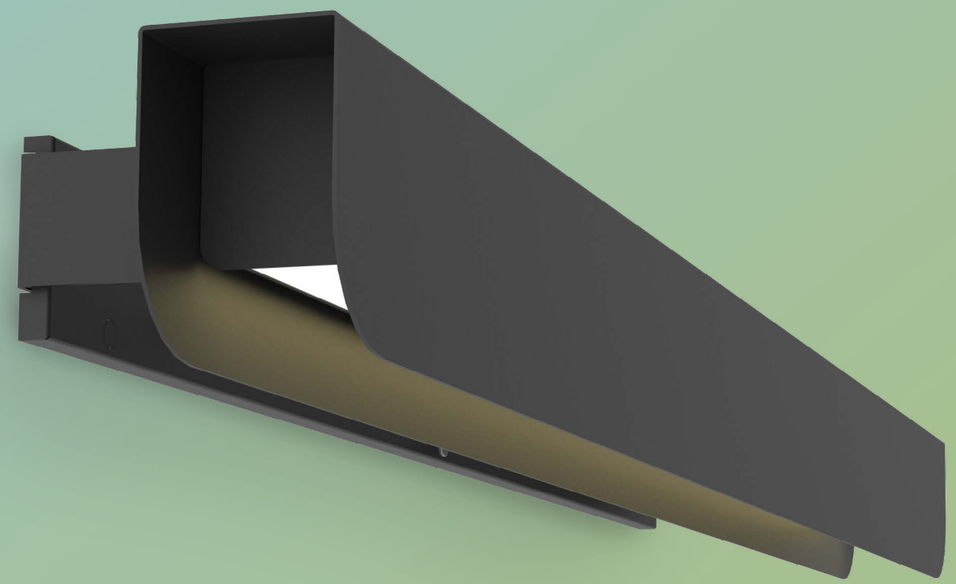

RAPP-AM-4D

Fiches Techniques et IES

Le RAPP de 4'' de profondeur avec distribution symétrique permet de projeter l'éclairage à l'endroit voulu grâce à un support de montage réglable à 90 degrés.

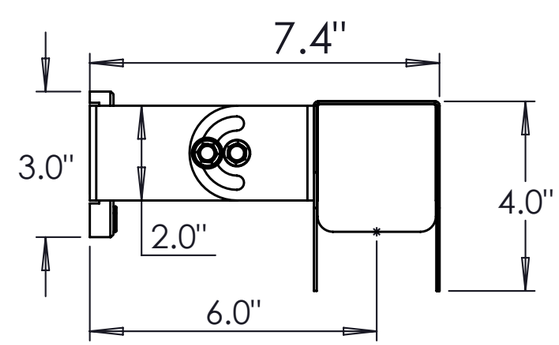

DISTRIBUTION D'ÉCLAIRAGE

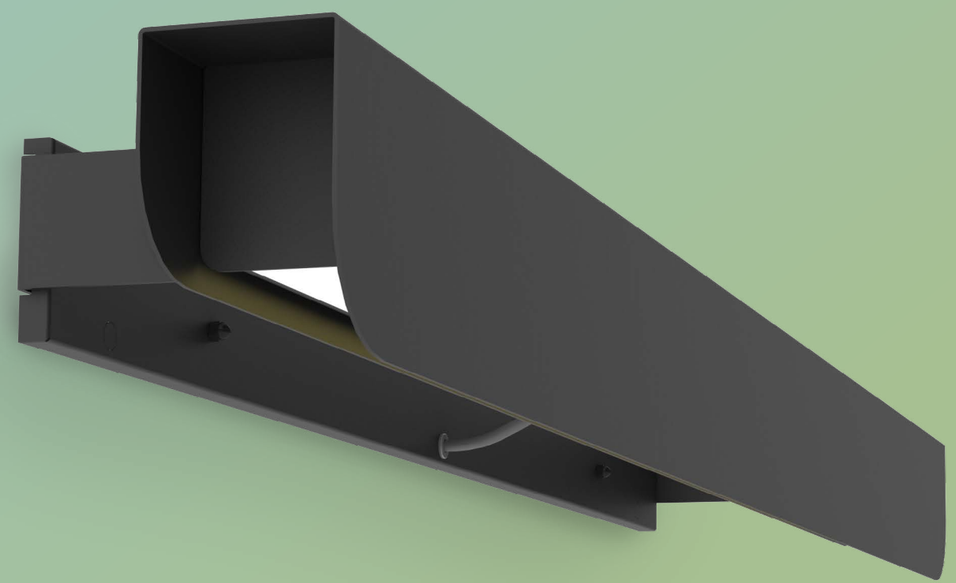

RAPP-AM-ASY-4D

Fiches Techniques et IES

Le RAPP de 4'' de profondeur avec distribution asymétrique est installé avec un support de montage réglable à 90 degrés. Un excellente solution d'éclairage pour les tableaux de classe, les galeries, les musées ou des affiches promotionnelles.

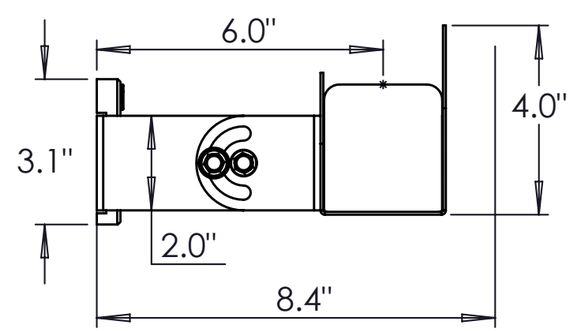

DISTRIBUTION D'ÉCLAIRAGE

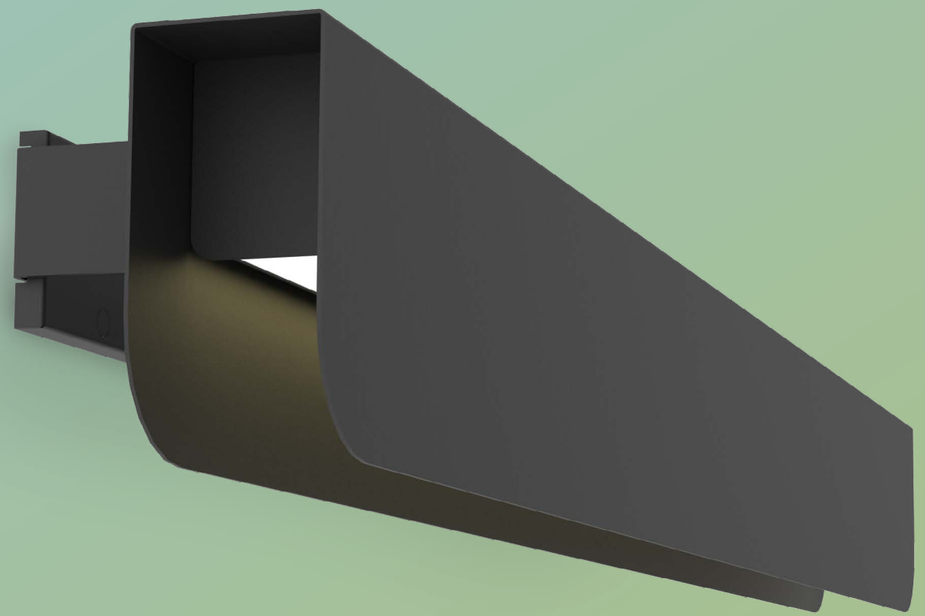

RAPP-AM-6D

Fiches Techniques et IES

Le RAPP de 5,5'' de profondeur procure une distribution d'éclairage plus étroite. Luminaire ajustable grâce à son support de montage. Il focalise la lumière là où elle est importante grâce à son support de montage ajustable.

C'est un luminaire idéal pour l'éclairage d'accentuation, l'éclairage de tâches et autres.

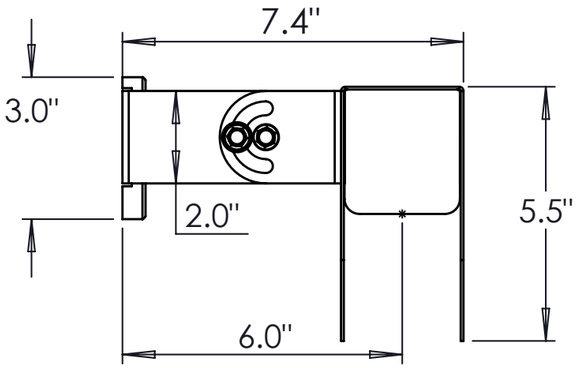

DISTRIBUTION D'ÉCLAIRAGE

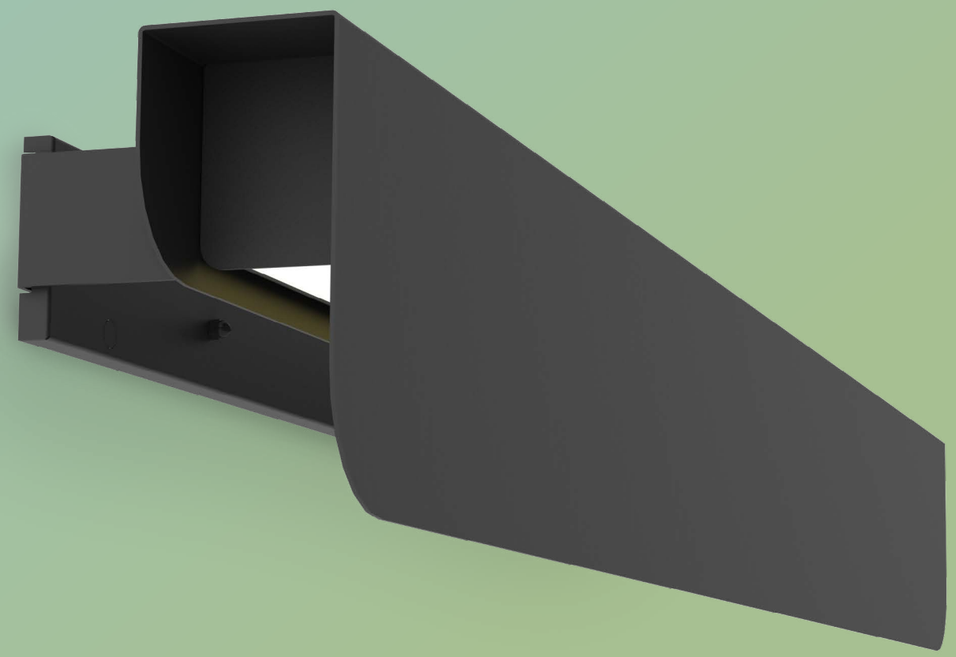

RAPP-AM-ASY-6D

Fiches Techniques et IES

Le RAPP de 6'' de profondeur possède une distribution asymétrique et un support de montage réglable à 90 degrés. C'est une excellente solution d'éclairage pour les tableaux de classe, les musées, les galeries d'arts ou les affiches promotionnelles.

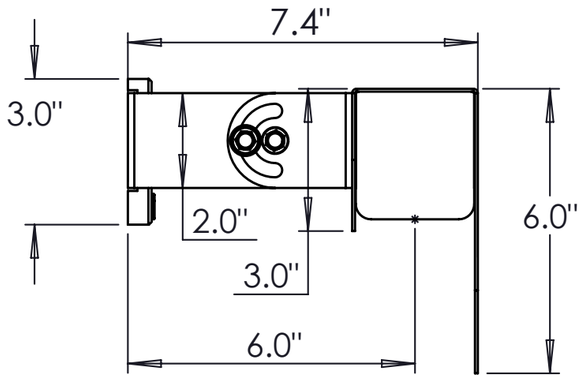

DISTRIBUTION D'ÉCLAIRAGE

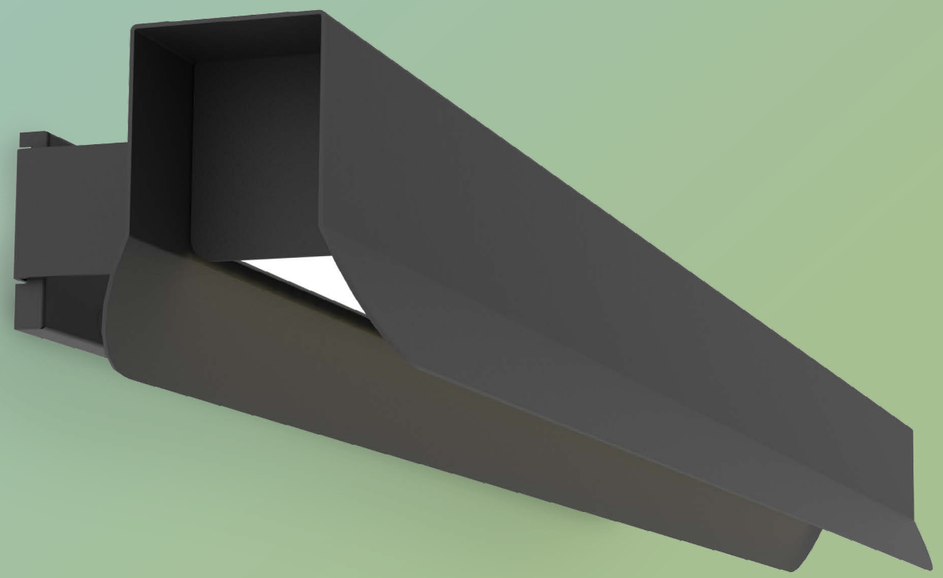

RAPP-AM-25D

Fiches Techniques et IES

Le RAPP-AW-25DEG a une distribution large et symétrique et un réglage à 90 degrés grâce à son support de montage pratique et flexible.

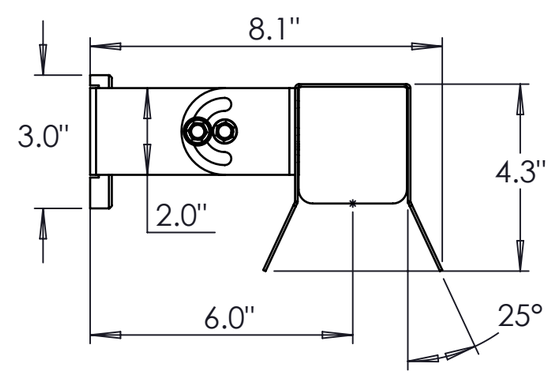

DISTRIBUTION D'ÉCLAIRAGE

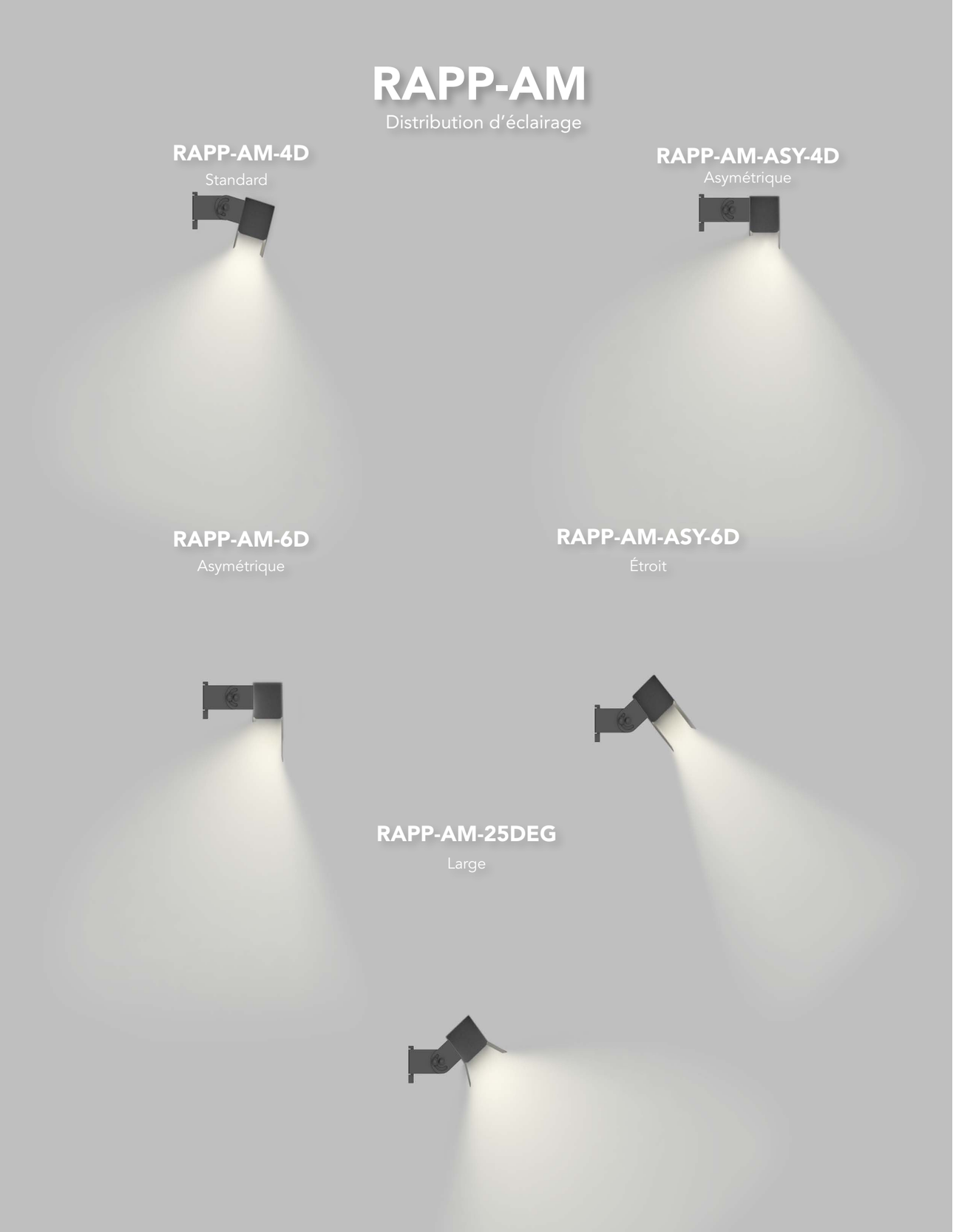

Habiller votre RAPP

TEMPÉRATURES DE COULEURS

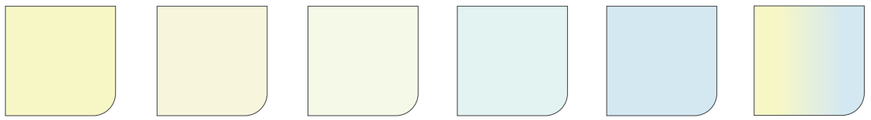

2700K | 3000K | 3500K | 4000K | 5000K | TW

FINIS

Noir Texturé | Gris Texturé | Blanc Texturé | Copper

Gris clair mat | Beige mat gris | Orange brûlé mat | Bleu océan mat | Finition / Mesure

780 salaberry
Laval QC H7S 1H3
450.668.9620

info@pacolighting.com
www.pacolighting.com

Suivez-nous :

LinkedIn Facebook Instagram

PACO
une marque LMPG