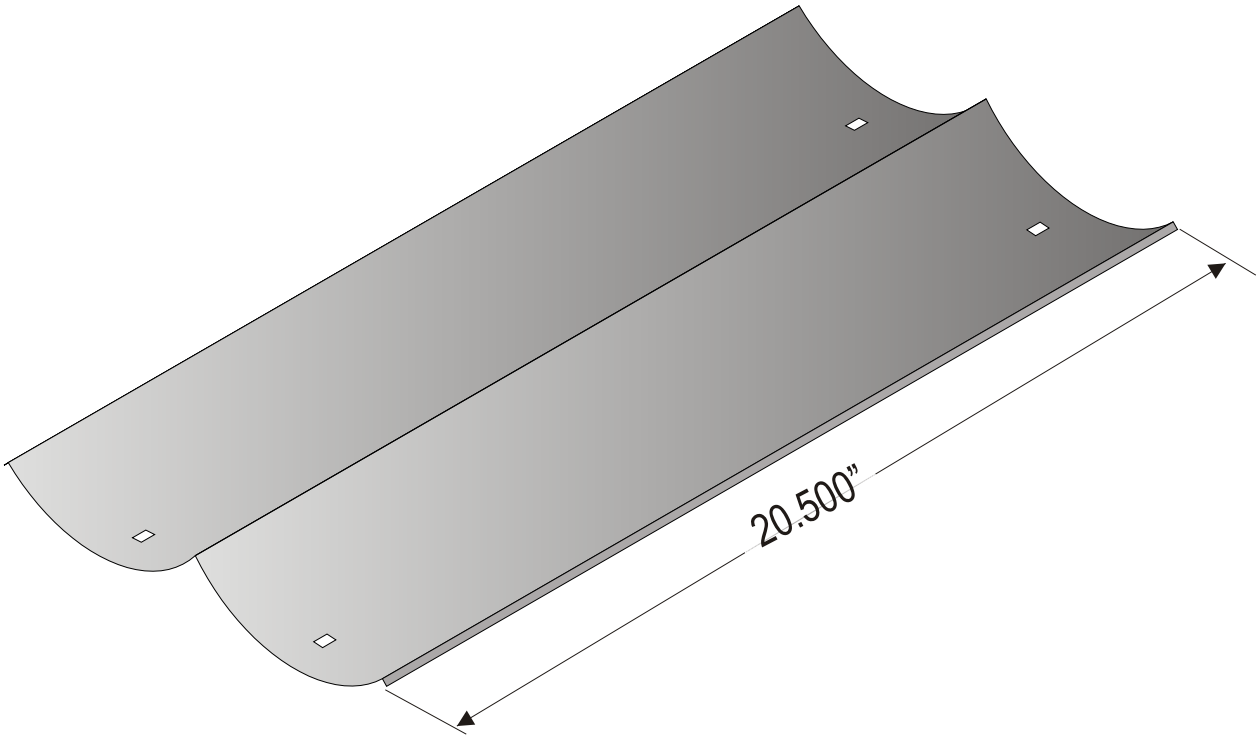
20.500”

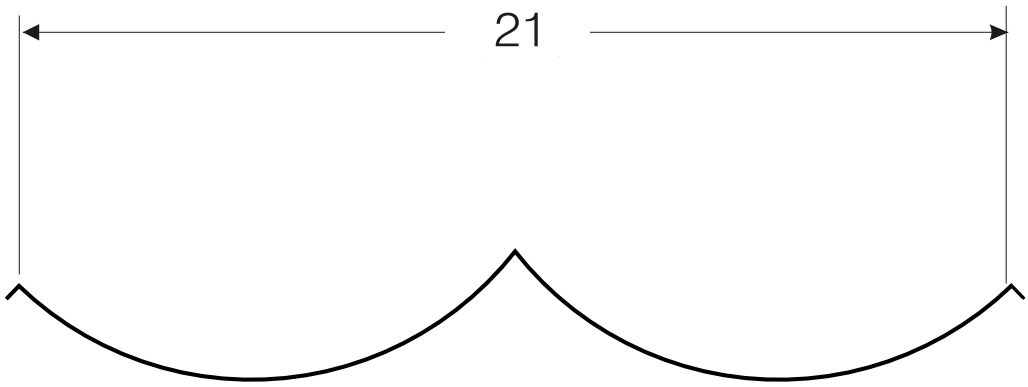
21