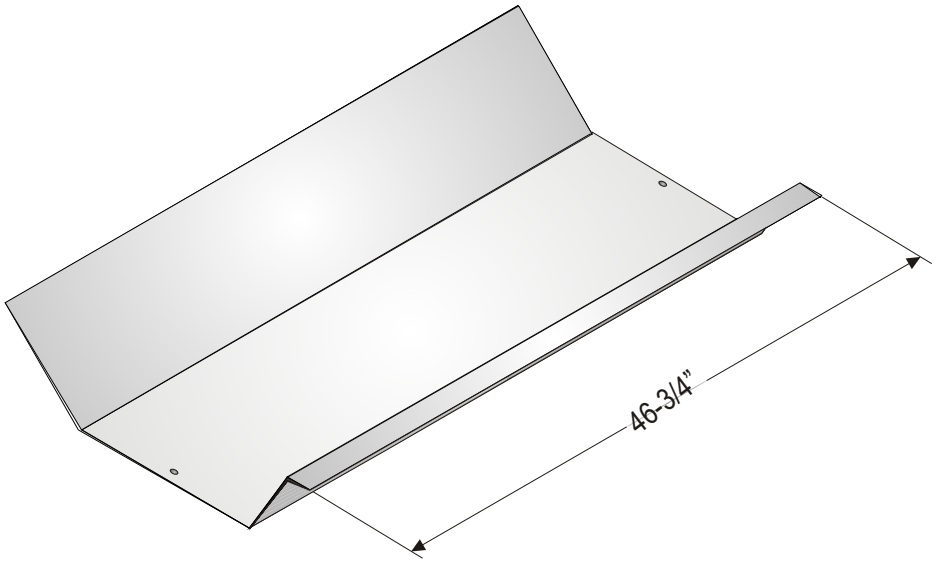
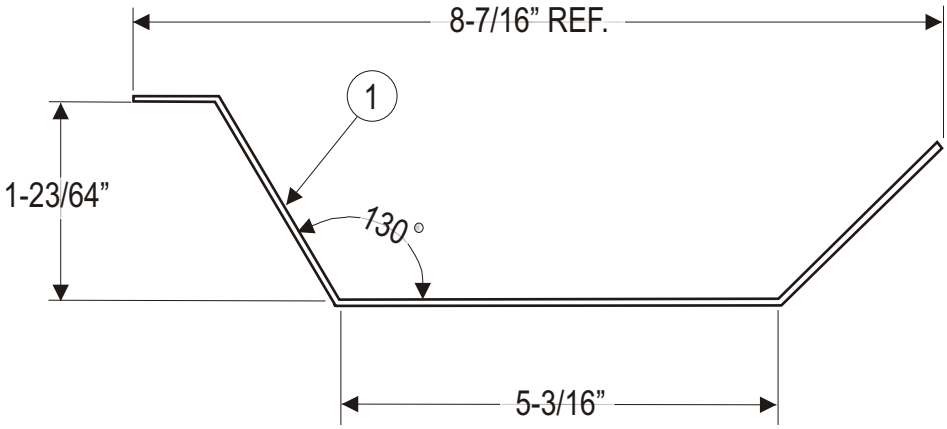
1 RÉFLECTEUR EXTÉRIEUR / EXTERIOR REFLECTOR VHR -