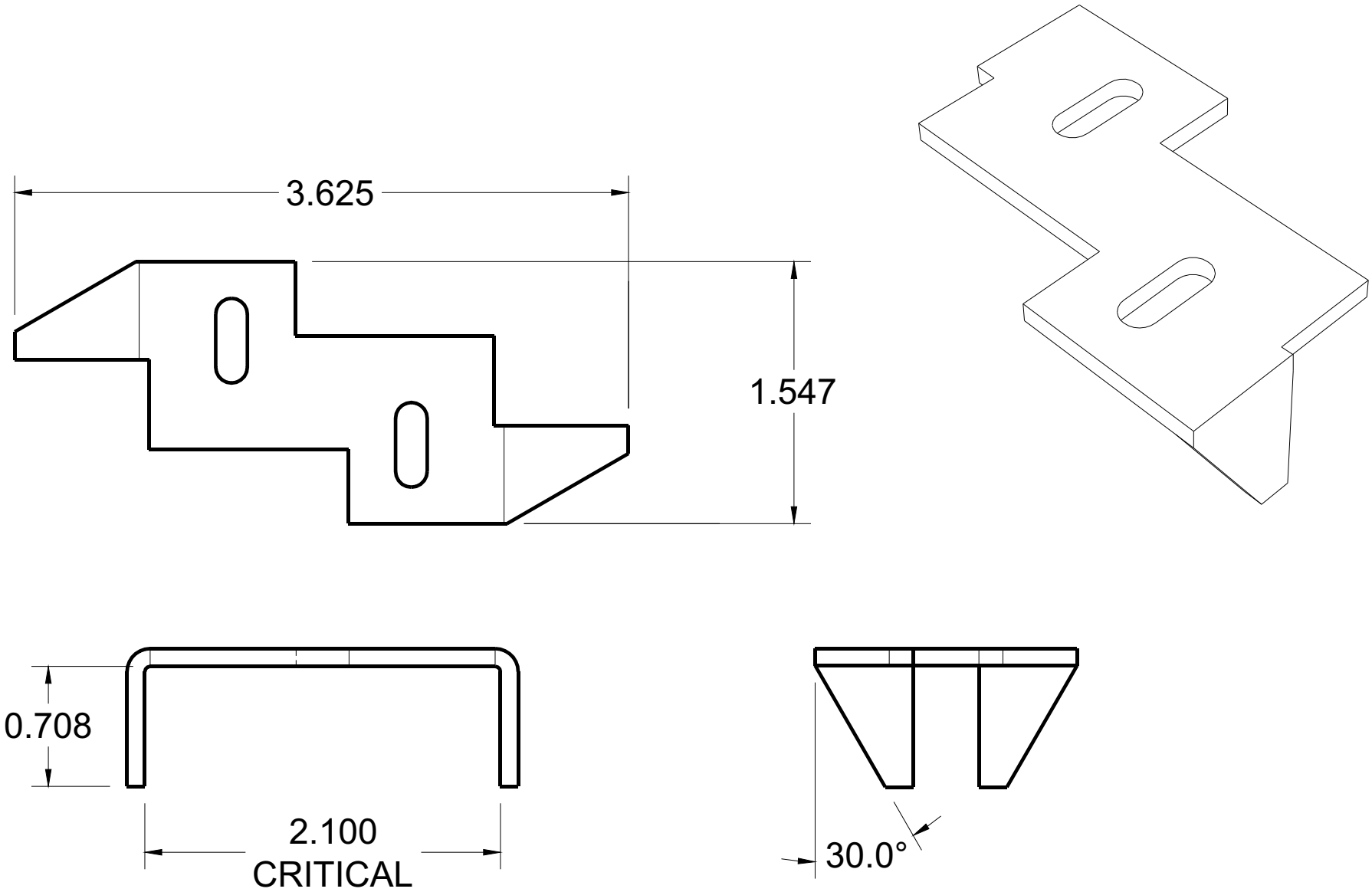
3.625
1.547
0.708
2.100
CRITICAL
30.0°